ՀԱՅԱՍՏԱՆԻ ՊՈԼԻՏԵԽՆԻԿԱԿԱՆ ԹԱՂԱՆԹՈՎ ԲԱՑԱԿԱՆ ՀԱՍԱՐԱԿՈՒԹՅԱՆ ՀԵՌԱՍՏԱՆՍԱՆ ԽԱՒԽԱԼԳԻԾ

ԱՇԽԱՏԱՆՔԱՅԻՆ ԽԱՒԽԱԼԳԻԾ

ՊԱՏՎԻՐԱՏՈՒ՝ ԷԿՈՆՈՄԻԿԱՅԻ ՆԱԽԱՐԱՐՈՒԹՅՈՒՆ

ԿԱՏԱՐՈՂ՝ «« ԷՐԳԻՐ »» ԲԲԸ

ԵՐԵՎԱՆ - 2019 Թ.

<< Է Ր Գ Ի Ր >>

Բ Բ Ը

ԱՇԽԱՏԱՆՔԱՅԻՆ ՆԱԽԱԳԻԾ

ՕԲՅԵԿՏ - ՊՈԼԻԷԹԻԼԵՆԱՅԻՆ ԹԱՂԱՆԹՈՎ ԲԱԶՄԱԹՌԻՉՔ

ՋԵՐՄԱՏԱՆ ՆԱԽԱԳԻԾ

ՀՀ ՄԱՐԶԵՐ

ՓՈՒԼ-ԱՇԽԱՏԱՆՔԱՅԻՆ ՆԱԽԱԳԻԾ

ՏՆՕՐԵՆ՝ Վ.ԱՐԱՄԱՅԻՍՅԱՆ

ՆԳՃ՝ Հ.ՄԿՐՏՉՅԱՆ

2019թ

ՀԱՅԱՍՏԱՆԻ ՀԱՆՐԱՊԵՏՈՒԹՅՈՒՆ
ՔԱՂԱՔԱՇԻՆՈՒԹՅԱՆ ԵՎ ՏԱՆՁԱՐՈՒԹՅՈՒՆ

ԿԵՌԱՇԵԿԱԿԵՐՊՈՒՄԱ

ԼԻՑԵՆԶԻԱ

11396

(լիցենզիայի համարը)

ՔԱՂԱՔԱՇԻՆԱԿԱՆ ՓԱՍՏԱԹՈՂԹԵՐԻ ՄՇԱԿՄԱՆ ԵՎ ՕԳՏԱԳՈՐԾՄԱՆ
ԲԱՑԱՌՈՒԹՅԱՄԲ ՇԻՆԱՐԱՐՈՒԹՅԱՆ ԹՈՒՅԼՏՎՈՒԹՅՈՒՆ ՉՊԱՀԱՆՋՎՈՂ ԳՈՐԾՈՒՆԵՈՒԹՅՈՒՆ

(գործունեության տեսակը)

Տրված է «20 նոյեմբերի 2007թ.» «ԷՐԳԻՐ» ԲԲԸ, 378334, ԱԶԱՏԱՅԻ ՄԱՐԶ, Գ. ՍԱՍՆԱ, ՀՈՍՏԱՐԱԿԱՆ ՀԱՆԳՈՒՅՑ

(լիցենզիան տալու ամսաթիվը, իրավաբանական անձի անվանումը ու գտնվելու վայրը
կամ անհատ ձեռնարկատիրոջ համար՝ ազգանունը, անունը ու բնակության վայրը)

Գործողության ժամկետը՝ ԱՆԺԱՄԿԵՏ

ՀՀ ՔԱՂԱՔԱՇԻՆՈՒԹՅԱՆ ՆԱԽԱՐԱՐ

Վ. ՎԱՐԴԱՆՅԱՆ

(ստորագրությունը)

(անուն, ազգանուն)

Կ.Տ.

ՀԱՅԱՍՏԱՆԻ ՀԱՆՐԱՊԵՏՈՒԹՅՈՒՆ

ՔԱՂԱՔԱՇԻՆՈՒԹՅԱՆ ՆԱԽԱՐԱՐՈՒԹՅՈՒՆ

ԼԻՑԵՆԶԻԱՅԻ ՆԵՐԴԻՐ

N 11396- 01

(լիցենզիայի և ներդիրի համարները)

«ԷՐԳԻՐ» ԲԲԸ

(կազմակերպության անվանումը և մասնագետի անձնագրային տվյալները)

ՀԱՅԿԱԶ ՄԿՐՏՉՅԱՆ AA 0511449, ԱՐԱՄ ԽԱՉԱՏՐՅԱՆ AC 0339793

(կազմակերպության անվանումը և մասնագետի անձնագրային տվյալները)

ՔԱՂԱՔԱՇԻՆԱԿԱՆ ՓԱՍՏԱԹՂԹԵՐԻ ՄՇԱԿՄԱՆ ԵՎ ՓՈՐՁԱՔՆՆՈՒԹՅԱՆ՝ ԲՆԱԿԵԼԻ, ՀԱՍԱՐԱԿԱԿԱՆ ԵՎ ԱՐՏԱԴՐԱԿԱՆ

(գործունեության տեսակը)

20.11.2007թ.

(տալու ամսաթիվը)

ԳՈՐԾՈՒՆԵՈՒԹՅԱՆ ԺԱՄԿԵՏԸ՝ ԱՆԺԱՄԿԵՏ

ԴՀ ՔԱՂԱՔԱՇԻՆՈՒԹՅԱՆ ՆԱԽԱՐԱՐ՝

(ստորագրությունը) Վ. ՎԱՐԴԱՆՅԱՆ

(անուն ազգանուն)

Ներդիրը վավերական է լիցենզիայի առկայության դեպքում

ԲԱՑԱՏՐԱԳԻՐ

ԳԾԱԳՐԵՐԻ ԱՆՎԱՆԱՑԱՆԿ

#	ԹԵՐԹԵՐԻ ԱՆՎԱՆՈՒՄԸ	ԷՋ
1	ԳԾԱԳՐԵՐԻ ԱՆՎԱՆԱՑԱՆԿ, ԲԱՑԱՏՐԱԳԻՐ	1
2	ՏԱՐԱԾԱԿԱՆ ՏԵՍՔԸ	2
3	ՀԱՏԱԿԱԳԻԾ Մ 1:200	3
4	ՀԱՏԱԿԱԳԻԾ 0.00 ՆԻՇՈՒՄ Մ 1:200	4
5	ԴԻՄԱՅԻՆ ԵՎ ԹԻԿՈՒՆՔԻ ՃԱԿԱՏՆԵՐ	5
6	"1" ԵՎ "21" ԱՌԱՆՑՔՆԵՐՈՎ ԾՐՋԱՆԱԿՆԵՐ	6
7	ԿՏՐՎԱԾՔՆԵՐ "1-1" ԵՎ "2-2"	7
8	ԿՏՐՎԱԾՔՆԵՐ "3-3" ԵՎ ԿՈՂԱՅԻՆ ՃԱԿԱՏ	8
9	ՀԻՄՔԵՐԻ ՀԱՏԱԿԱԳԻԾ ԵՎ ԿՈՂԱՅԻՆ ՃԱԿԱՏ	9
10	ՀԻՄՔԵՐԻ	10
11	ԿՏՐՎԱԾՔ 1-1 /ՀԱՏՎԱԾ/	11
12	ԿՏՐՎԱԾՔ 3-3 /ՀԱՏՎԱԾ/	12
13	ԿՏՐՎԱԾՔ 2-2 /ՀԱՏՎԱԾ/	13
14	ԾՐՋԱՆԱԿ "1" ԱՌԱՆՑՔՈՎ /ՀԱՏՎԱԾ/	14

ՊՈԼԻԷԹԻԼԵՆԱՅԻՆ ԹԱՂԱՆԹՈՎ ԲԱԶՄԱԳԱԳԱԹ ՋԵՐՄԱՏԱՆ ՀԻՄՆԱԿԱՆ ՉԱՓՈՐՈՇԻՉՆԵՐՆ ԵՆ.

1. ՋԵՐՄԱՏԱՆ ՉԱՓՍԵՐԸ՝
   - նվազագույն կողային բարձրությունը մինչև ջրհորդանը՝ 4.0 մ:
   - նվազագույն գագաթի բարձրությունը՝ 6.0մ:
   - ջերմատան ընդհանուր լայնությունը՝ B=8.0մx5=40.0 մ:
   - ջերմատան երկարությունը՝ L=50.0մ:
   - ջերմատան ընդհանուր մակերեսը՝ S=2000.0 քմ:
2. ԴԻՄԱԴՐՈՂԱԿԱՆՈՒԹՅՈՒՆԸ և ԾԱՆՐԱԲՈՌՆՎԱԾՈՒԹՅՈՒՆԸ՝
   - քամու դեմ՝ առնվազն 90 կմ/ժ:
   - բերքի բեռնվածություն՝ առնվազն 20.0 կգ/քմ:
   - ձյան բեռնվածությունը՝ առնվազն 30.0 կգ/քմ:
3. ԿՈՆՍՏՐՈՒԿՑԻԱՆ՝
   - ջերմատան հիմնակմախքը նախատեսվում է կառուցել պողպատյա ցինկապատ կամ չժանգոտող պողպատե խողովակներից:
   - ջերմատան մուտքը 1.5մ լայնքով, 2.2մ բարձրությամբ, նախատեսված է չժանգոտող նյութերից:
   - ամրացնող տարրերը, պտուտակները և մանեկները պետք է լինեն բարձրորակ ցինկապատ մետաղից կամ չժանգոտող պողպատից:
   - հիմքերը պետք է տեղադրվեն 80.0 սմ խորությամբ, Բ-20 դասի բետոնից:
4. ՕԴԱՓՈԽՈՒԹՅՈՒՆ՝
   - ջերմատունը ունի միակողմանի, ավտոմատ կառավարման համակարգով տանիքում բացվող պատուհաններ և օդափոխիչներ:
5. ԹԱՂԱՆԹՆԵՐ՝
   - երկշերտ պոլիէթիլենային թաղանթ, վերին շերտի հաստությունը առնվազն 140 միկրոն, ստորին շերտի հաստությունը առնվազն 120 միկրոն:
   - թաղանթի առնվազն 30 ամսվա՝ երեք սեզոն, շահագործման գործարանային երաշխիք:

ԲԲԸ ԷՐԳԻՐ			«ԷՐԳԻՐ» ԲԲԸ 03801031	ՀՀ ՄԱՐԶԵՐՈՒՄ ՊՈԼԻԷԹԻԼԵՆԱՅԻՆ ԹԱՂԱՆԹՈՎ ԲԱԶՄԱԹՌԻՉՔ ՋԵՐՄԱՏԱՆ ՆԱԽԱԳԻԾ			
	ՏՆՕՐԵՆ	Վ. ԱՐԱՄԱՍՅԱՆ		ՊԱՏՎԻՐԱՏՈՒ	Փուլ	Թերթ	Թերթեր
	ՆԱԽ.ՃԱՐՏԱՐԱՊԵՏ	Հ. ՄԿՐՏՉՅԱՆ		ՀԱՍԱՐԱԿԱԿԱՆ ՆԱԽԱՐԱՐՈՒԹՅՈՒՆ	ԱՆ	1	14
				Տարածական տեսքը	«ԷՐԳԻՐ» ԲԲԸ ՊԵՏ. ԼԻՑԵՆԶԻԱ 11396		

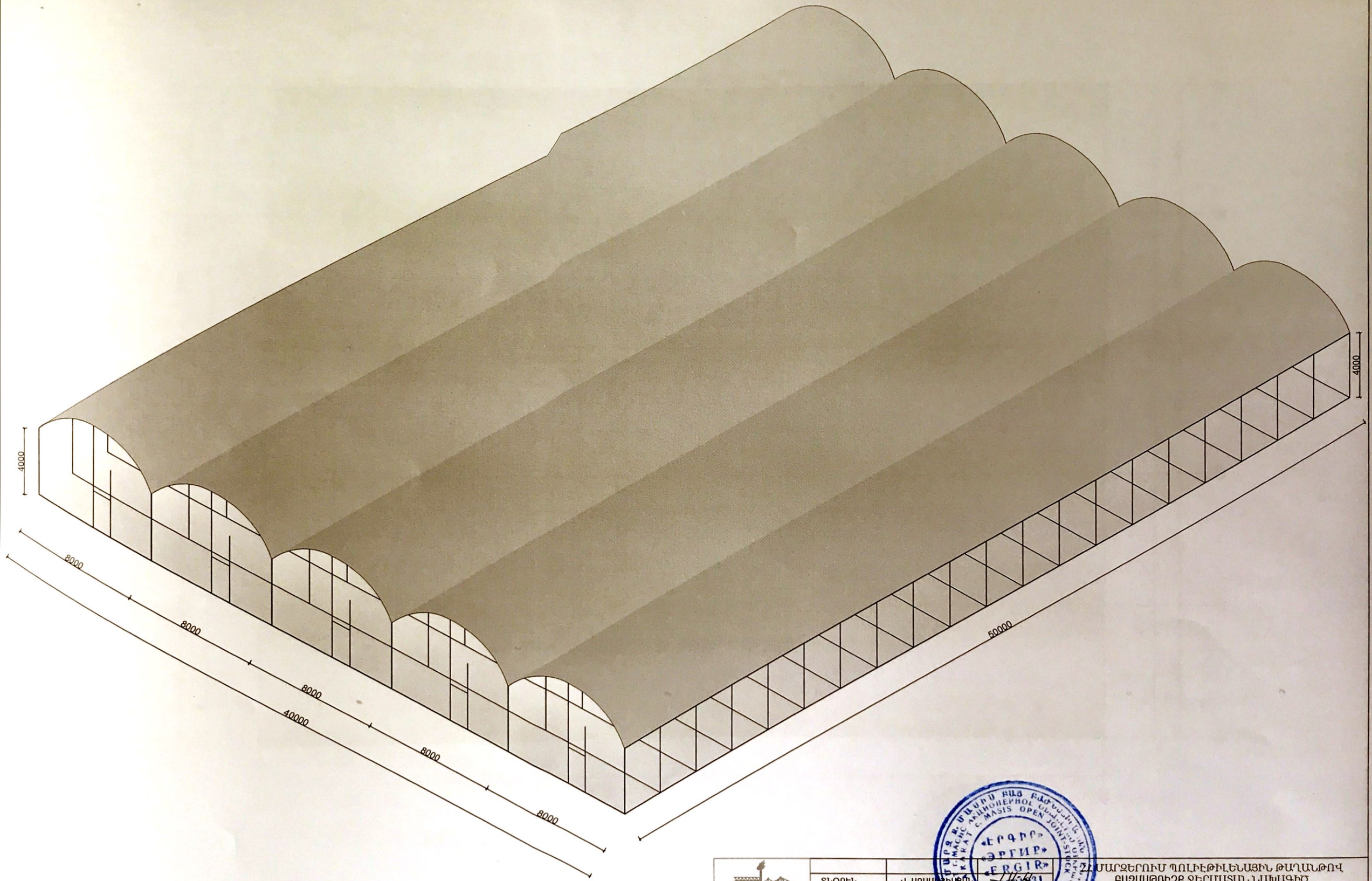

ԲԲԸ ԷՐԳԻՐ	ՏՆՕՐԵՆ	Վ. ԱՐԱՍԵՓԻՍՅԱՆ		22 ՄԱՐԶԵՐՈՒՄ ՊՈԼԻԷԹԻԼԵՆԱՅԻՆ ԹԱՂԱՆԹՈՎ ԲԱՑՄԱԹՈՒՉՔ ՋԵՐՄԱՏԱՆ ՆԱԽԱԳԻԾ		
				ՊԱՏՎԻՐԱՏՈՒ ԷԿՈՆՈՄԻԿԱՅԻ ՆԱԽԱՐԱՐՈՒԹՅՈՒՆ	Փուլ	Թերթ	Թերթեր
	ՆԱԽ.ՃԱՐՏԱՐԱՊԵՏ	Հ. ՄԿՐՏՉՅԱՆ			ԱՆ	2	14
				Տարածական տեսքը	«ԷՐԳԻՐ» ԲԲԸ ՊԵՏ. ԼԻՑԵՆԶԻԱ 11396		

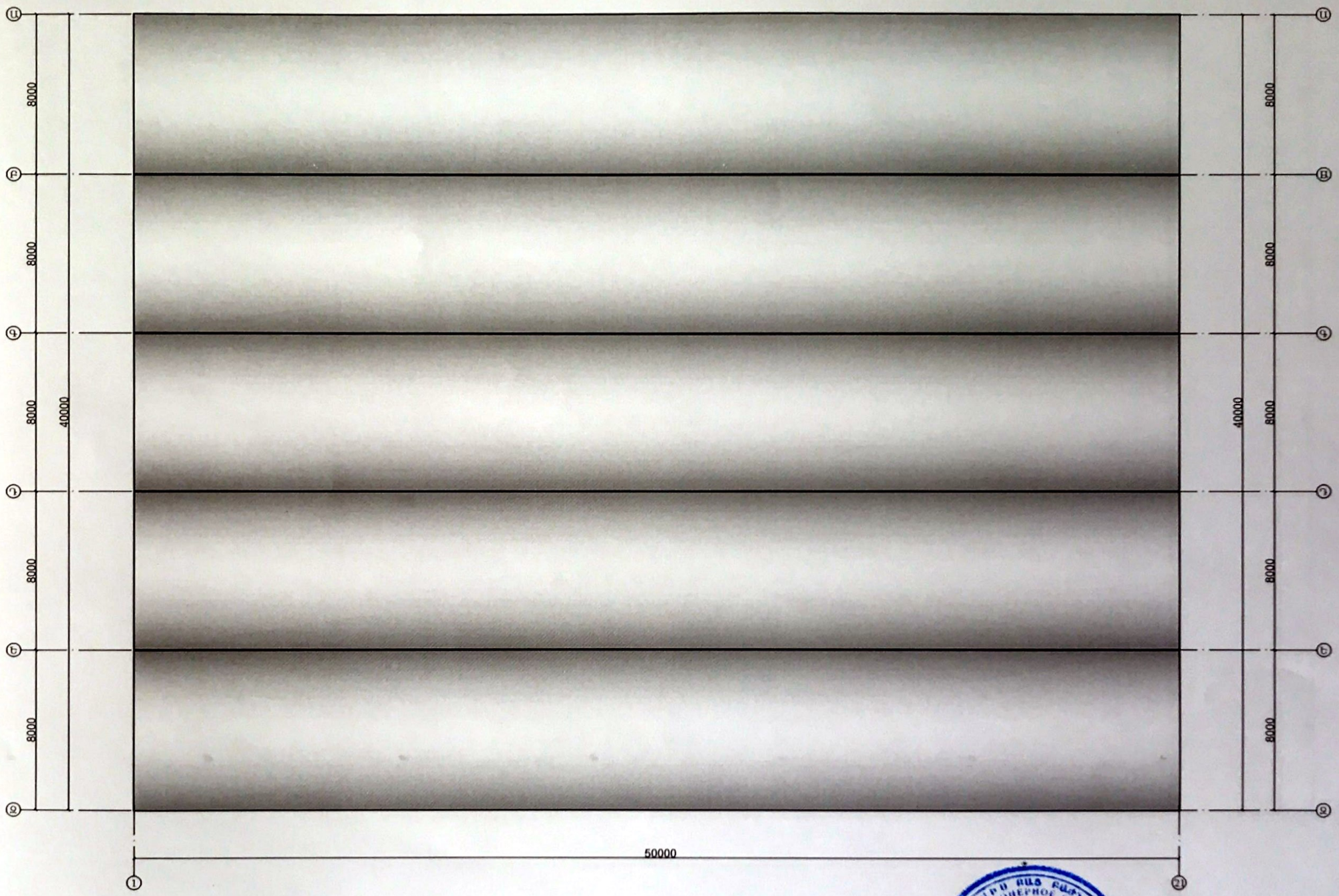

ՏԵՍՐԵՆ	Վ. ՄԱՐԳԱՐՅԱՆ		ՀՀ ՄԱՐԶԵՐՈՒՄ ՊՈԼԻԷԹԻԼԵՆԱՅԻՆ ԹԱՂԱՆԹՈՎ ԲԱԶՄԱԹՈՒՉՔ ՋԵՐՄԱՏԱՆ ՆԱԽԱԳԻԾ			
			ՊԱՏՎԻՐԱՏՈՒ	Փուլ	Թերթ	Թերթեր
ՆԱԽ.ԳԱՐՏԱՐԱՊԵՏ	Հ. ՄԱՐՏՈՅԱՆ		ԷԿՈՆՈՄԻԿԱՅԻ ՆԱԽԱՐԱՐՈՒԹՅՈՒՆ	ԱՆ	3	14
			Հատակագիծ Մ 1:200	«ԷՐԳԻՐ» ԲԲԸ ՊԵՏ. ԼԻՑԵՆԶԻԱ 11396		

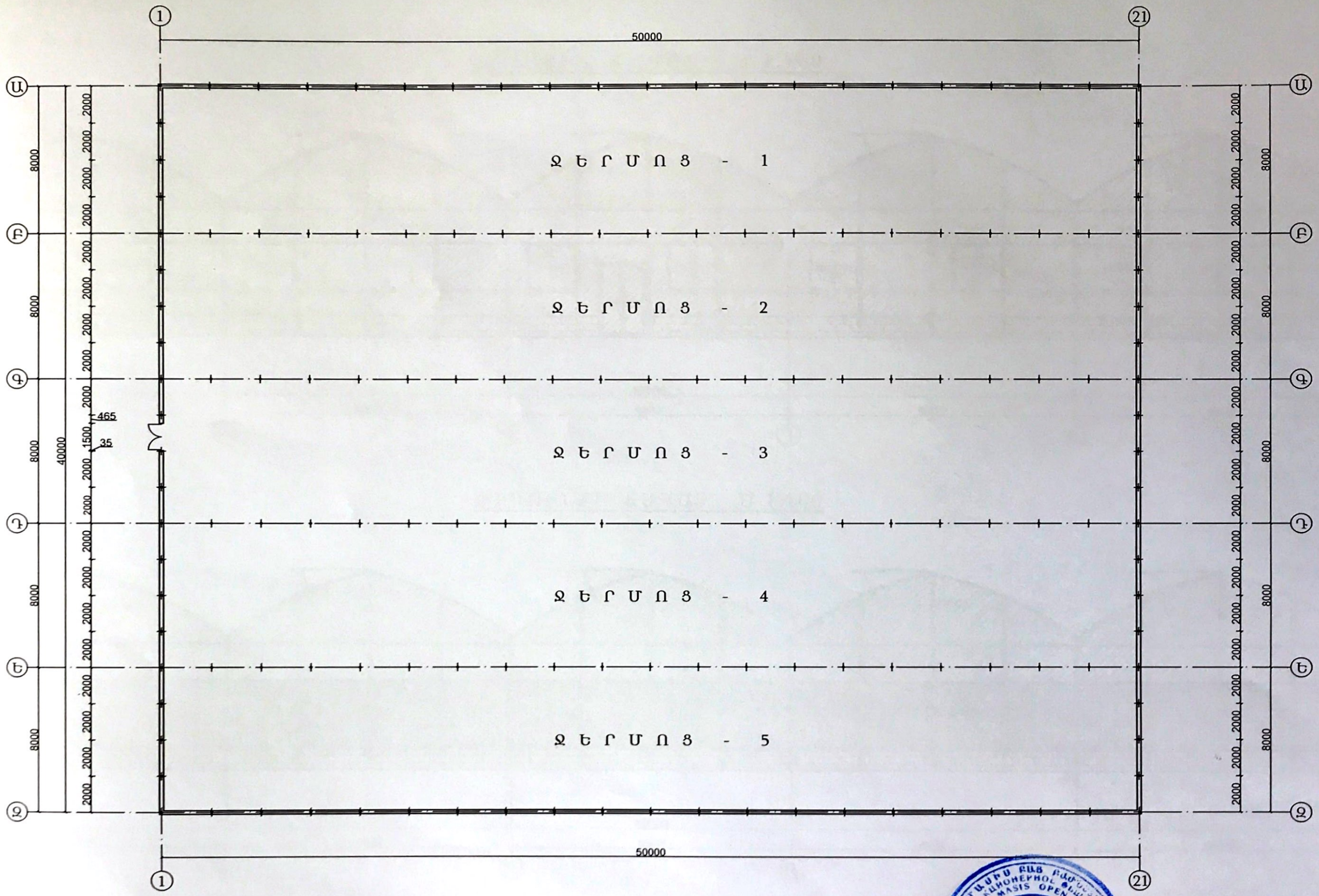

				ՀՀ ՄԱՐԶԵՐՈՒՄ ՊՈԼԻԷԹԻԼԵՆԱՅԻՆ ԹԱՂԱՆԹՈՎ ԲԱՑՄԱԹՈՒՅՔ ՋԵՐՄԱՏԱՆ ՆԱԽԱԳԻԾ			
ՏՆՕՐԵՆ	Վ. ԱՐՄԱՍԵՆՅԱՆ			ՊԱՏՎԻՐԱՏՈՒ	Փուլ	Թերթ	Թերթեր
				ԷԿՈՆՈՄԻԿԱՅԻ ՆԱԽԱՐԱՐՈՒԹՅՈՒՆ	ԱՆ	4	14
ՆԱԽ.ՃԱՐՏԱՐԱՊԵՏ	Հ. ՄԿՐՏՉՅԱՆ			Հատակագիծ 0.00 նիշում Մ 1:200	«ԷՐԳԻՐ» ԲԲԸ ՊԵՏ. ԼԻՑԵՆԶԻԱ 11396		

ԴԻՄԱՅԻՆ ՃԱԿԱՏ Մ 1:100

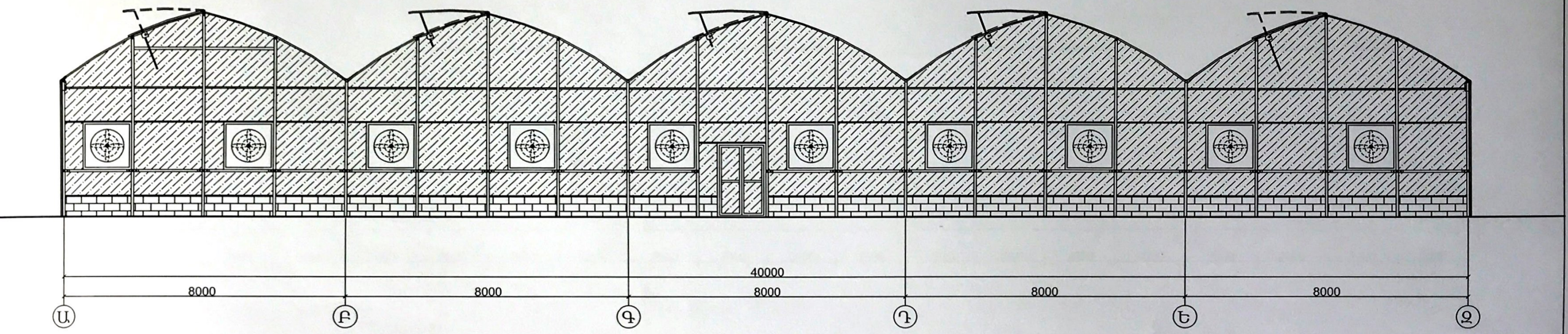

ԹԻԿՈՒՆՔԻ ՃԱԿԱՏ Մ 1:100

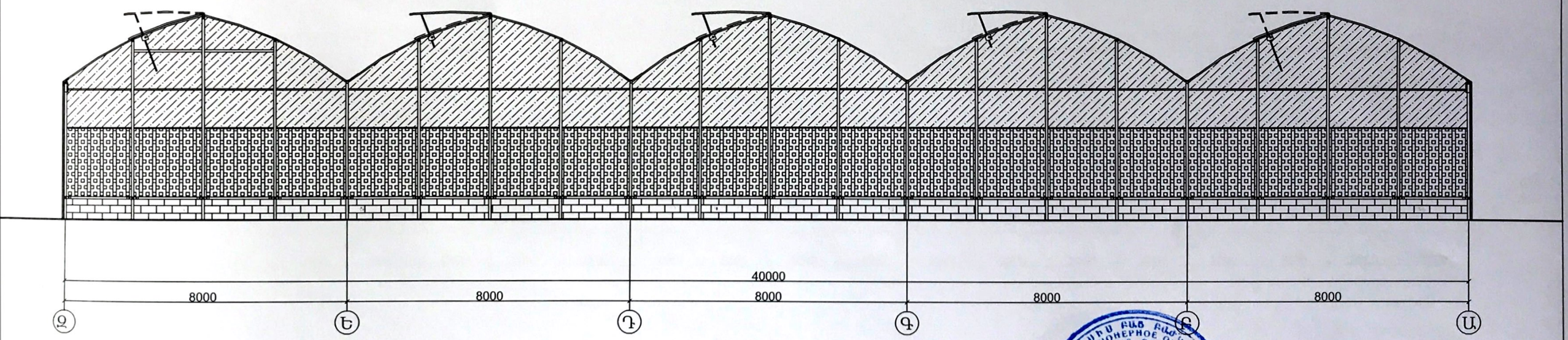

				ՀՀ ՄԱՐԶԵՐՈՒՄ ՊՈԼԻԷԹԻԼԵՆԱՅԻՆ ԹԱՂԱՆԹՈՎ ԲԱԶՄԱԹՈՒՉՔ ՋԵՐՄԱՏԱՆ ՆԱԽԱԳԻԾ		
ՏՆՕՐԵՆ	Վ. ԱՐԱՄՅԱՆՅԱՆ			ՊԱՏՎԻՐԱՏՈՒ	Փուլ	Թերթ	Թերթեր
ՆԱԽ.ՃԱՐՏԱՐԱՊԵՏ	Հ. ՄԿՐՏՉՅԱՆ			ԷԿՈՆՈՄԻԿԱՅԻ ՆԱԽԱՐԱՐՈՒԹՅՈՒՆ	ԱՆ	5	14
				Դիմային և թիկունքի ճակատներ	«ԷՐԳԻՐ» ԲԲԸ ՊԵՏ. ԼԻՑԵՆԶԻԱ 11396		

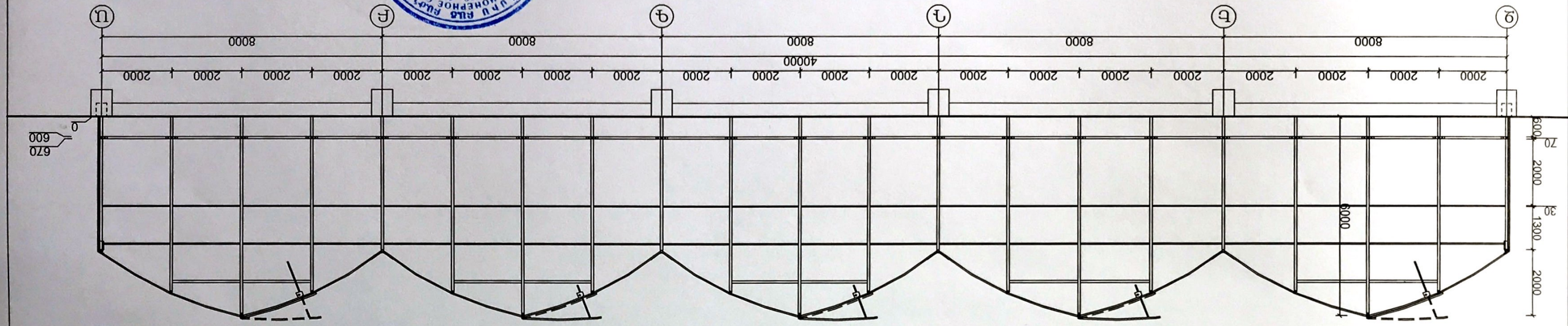

ՇՐՋԱՆԿ «2»-ՆԱՆԱՅԻՉ ՄՇ1:100

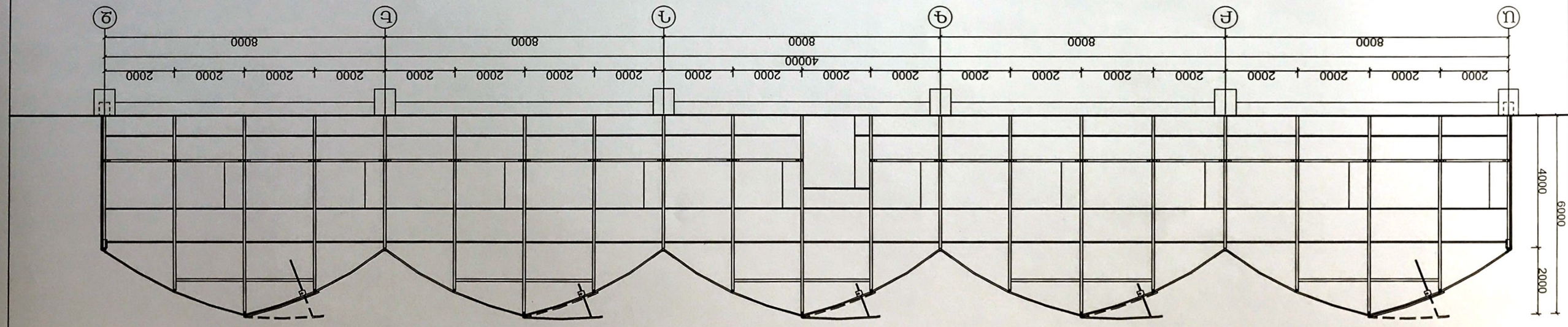

ՇՐՋԱՆԿ «1»-ՆԱՆԱՅԻՉ ՄՇ1:100

«ԵՐԵՎԱՆԻ ԱՌԱՋՆԱՅԻՆ ԱՇԽԱՏԱՆՔԱՅԻՆ ԿՐԹԱՐԱՆ» ՊՈՒ
«ERGIR» «ЭРГИР» «ЕРГИР»
ՊԵՏԱԿԱՆ ՈՉ ԱՌԵՎՏՐԱՅԻՆ ԿԱԶՄԱԿԵՐՊՈՒԹՅՈՒՆ
ՀԱՆՐԱՅԻՆ ԱՌԵՎՏՐԱՅԻՆ ԿԱԶՄԱԿԵՐՊՈՒԹՅՈՒՆ
YEREVAN PUBLIC OPEN JOINT-STOCK COMPANY

ՀԱՅԱՍՏԱՆԻ ՀԱՆՐԱՊԵՏՈՒԹՅՈՒՆ ԵՐԵՎԱՆԻ ՔԱՂԱՔԱՅԻՆ ԻՇԽԱՆՈՒԹՅՈՒՆ ԵՐԵՎԱՆԻ ԱՌԱՋՆԱՅԻՆ ԱՇԽԱՏԱՆՔԱՅԻՆ ԿՐԹԱՐԱՆ ՊՈՒ				
ՍԼՈՊԵԼ				
ԱՇԽ.ՑԱՆԿԱՊԵՏ				

ԿՏՐՎԱԾՔ "1-1" Մ 1:100

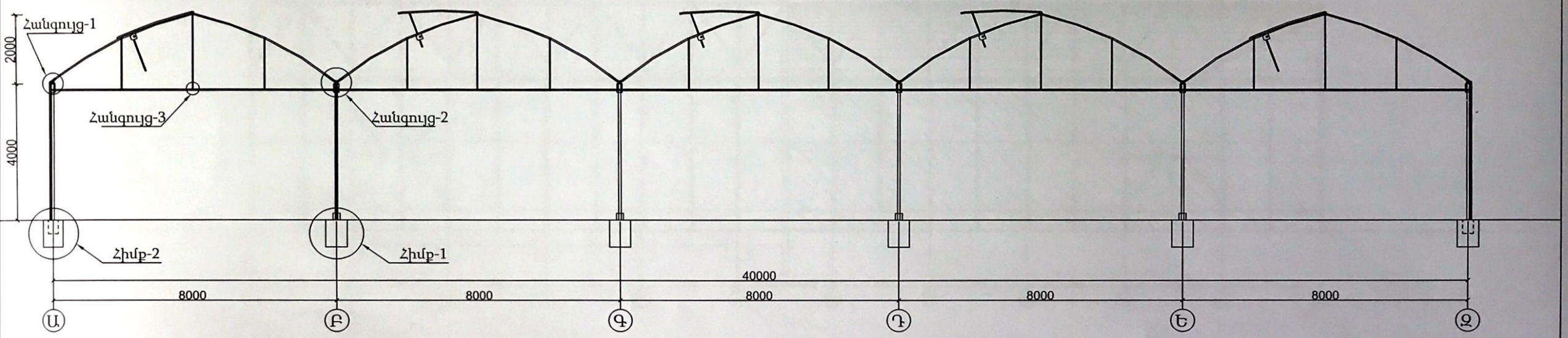

ԿՏՐՎԱԾՔ "2-2" Մ 1:100

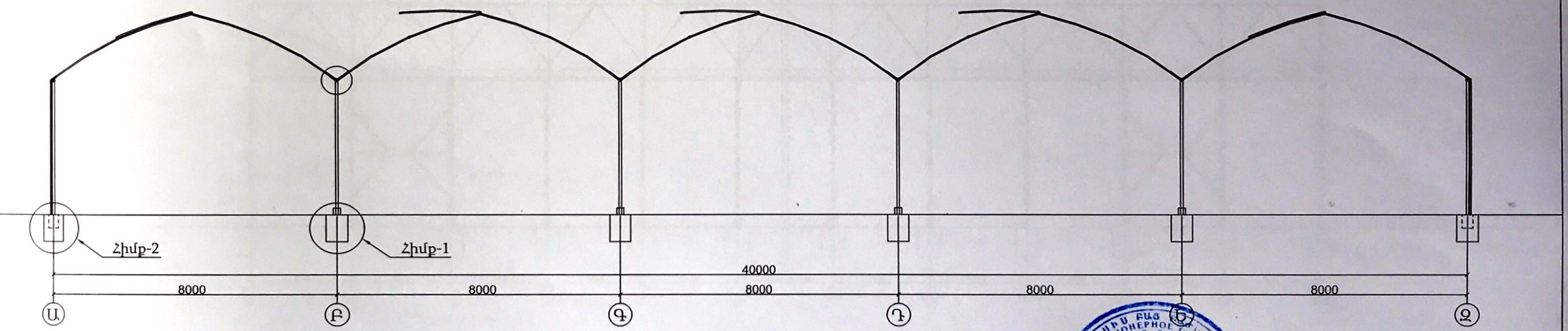

ՀՀ ՄԱՐԶԵՐՈՒՄ ՊՈԼԻԷԹԻԼԵՆԱՅԻՆ ԹԱՂԱՆԹՈՎ ԲԱԶՄԱԹՈՒՅՔ ՋԵՐՄԱՏԱՆ ՆԱԽԱԳԻԾ						
ՏՆՕՐԵՆ	Վ. ԱՐԱՍԱՏԻՍՅԱՆ		ՊԱՏՎԻՐԱՏՈՒ	Փուլ	Թերթ	Թերթեր
ՆԱԽ.ՃԱՐՏԱՐԱՊԵՏ	Հ. ՄԿՐՏՉՅԱՆ		ԷԿՈՆՈՄԻԿԱՅԻ ՆԱԽԱՐԱՐՈՒԹՅՈՒՆ	ԱՆ	7	14
			Կտրվածքներ "1-1" և "2-2"	«ԷՐԳԻՐ» ԲԲԸ ՊԵՏ. ԼԻՑԵՆԶԻԱ 11396		

ՇՐՋԱՆԱԿ և ՃԱԿԱՏ "Զ" ԱՌԱՆՑՔՈՎ Մ 1:100

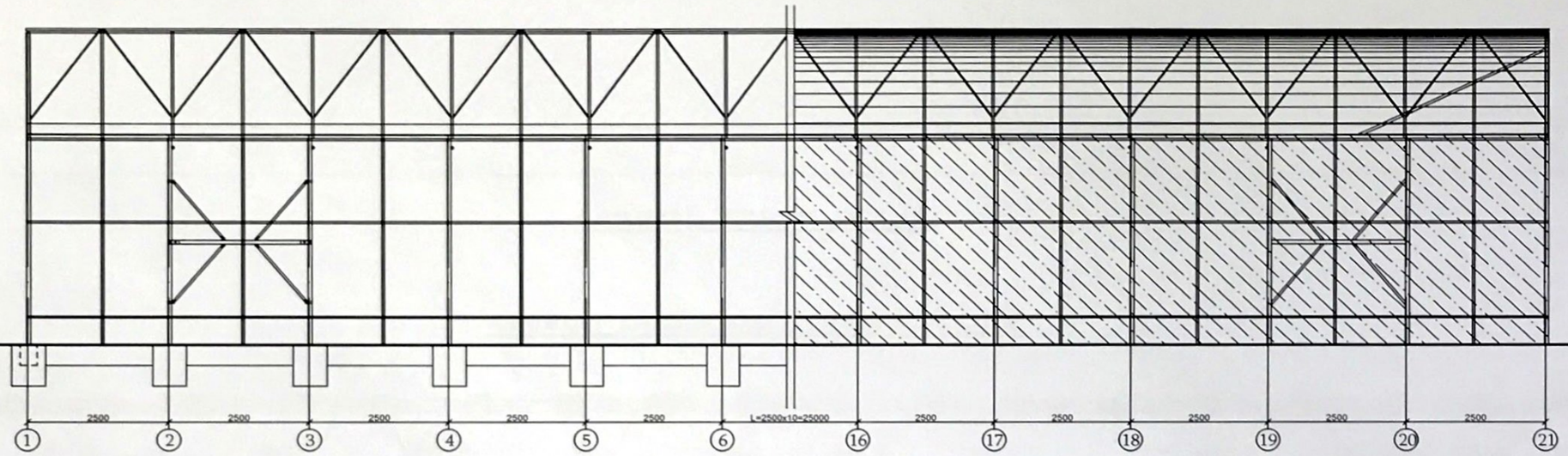

ԿՏՐՎԱԾՔ "3-3" Մ 1:100

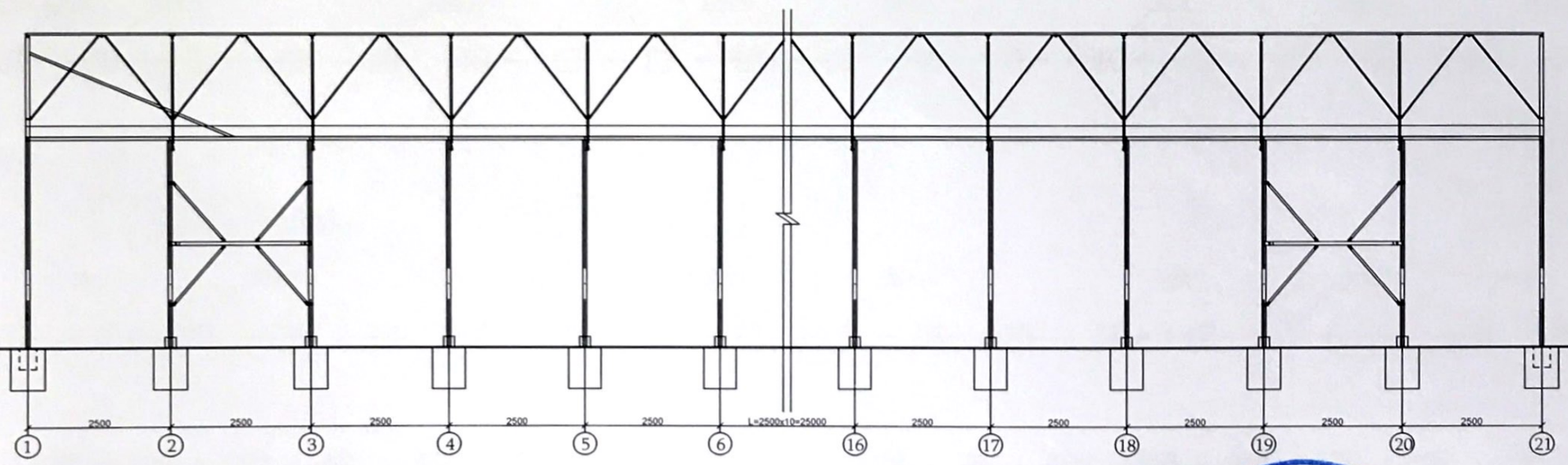

ՏՆՕՐԵՆ	Վ. ԱՐԱՍԱԼԻՍՅԱՆ		22-ՄԱՐԶԵՐՈՒՄ ՊՈԼԻԷԹԻԼԵՆԱՅԻՆ ԹԱՂԱՆԹՈՎ ԲԱԶՄԱԹՈՒՉՔ ՋԵՐՄԱՏԱՆ ՆԱԽԱԳԻԾ			
			ՊԱՏՎԻՐԱՏՈՒ	Փուլ	Թերթ	Թերթեր
ՆԱԽ.ՃԱՐՏԱՐՊԵՏ	Հ. ՄԿՐՏՉՅԱՆ		ԷԿՈԼՈՄԻԿԱՅԻ ՆԱԽԱՐԱՐՈՒԹՅՈՒՆ	ԱՆ	8	14
			Կտրվածք "3-3" և կողային ճակատ	«ԷՐԳԻՐ» ԲԲԸ ՊԵՏ. ԼԻՑԵՆԶԻԱ 11396		

ՀՀ ԲԲԸ ԼՈԳԻՆ			
ՍՏՈՐԵՆ	Ա. ԱՌԱՔԵԼՅԱՆ		
ԱՆՇԱՐԺՍՊԵՏ	Հ. ԴԱՐՍԵՎԱՆ		
ՀՐՄՆՈՒՄՈՒՄՈՒԹՅԱՆ ԱՆՇԱՐԺԱՍՊԵՏ	ՊԱՏԱՀԱՍՏ	Փուլ	Թերթերի քանակ
		ԱԼ	9	14
«ԷՐԳԱՐ» ԲԲԸ գլխ. ինժեներ Ս. Մարգարյան 11396	Հիմքերի խտությունների և հողային ճնշման		

22 ԲՈՒՐԳԵՐՈՒ ՊԱԼԱՏԱՖԵԼԵԱՅԻՆ ՖԱՍԱԴՆԵՐԻ ԶՈՒՅԳԱՀԱՏԱԿ ԳԱՍԱՄԱՀՀԻ ԳԱՆԳԱՀԱՏ

ԿԱՊԱՆՑԻ ԱՇԿԱՍ Ս 1:100

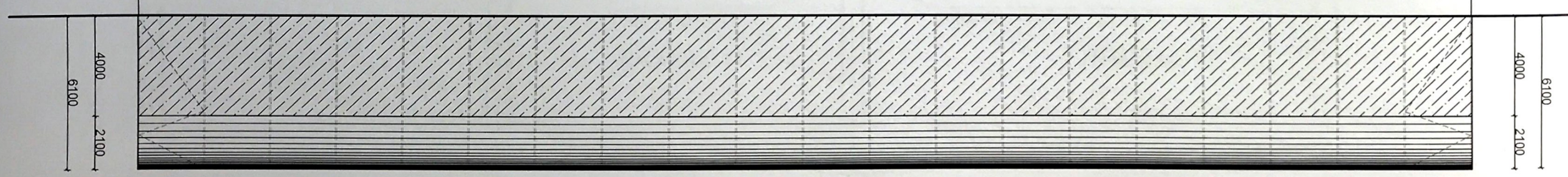

ՀԻՄՔԵՐԻ ՀԱՏԱԿԱՑՔՈ /խտությամբ/ Ս 1:100

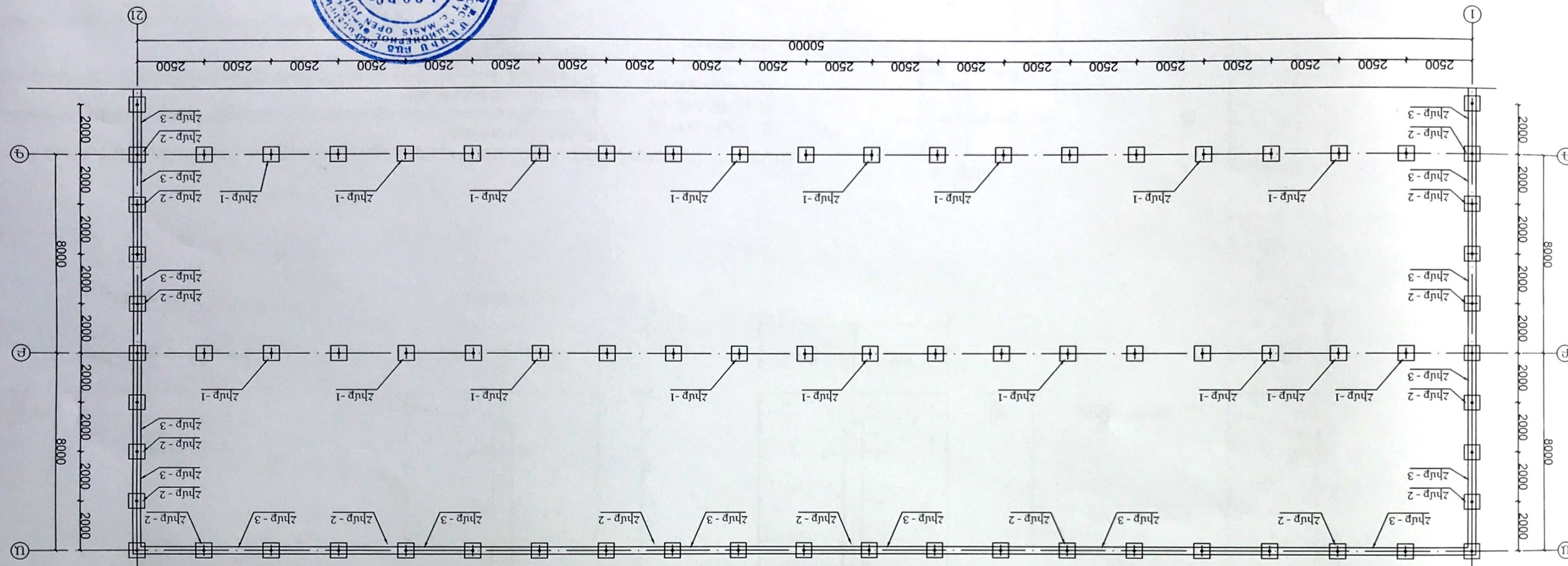

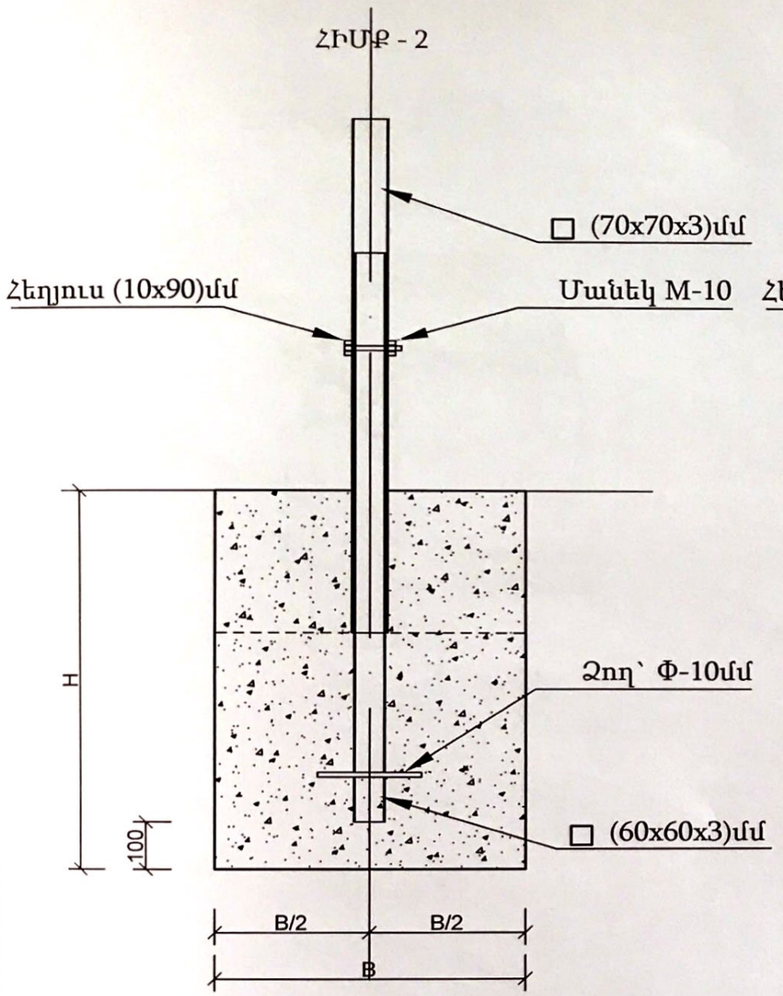

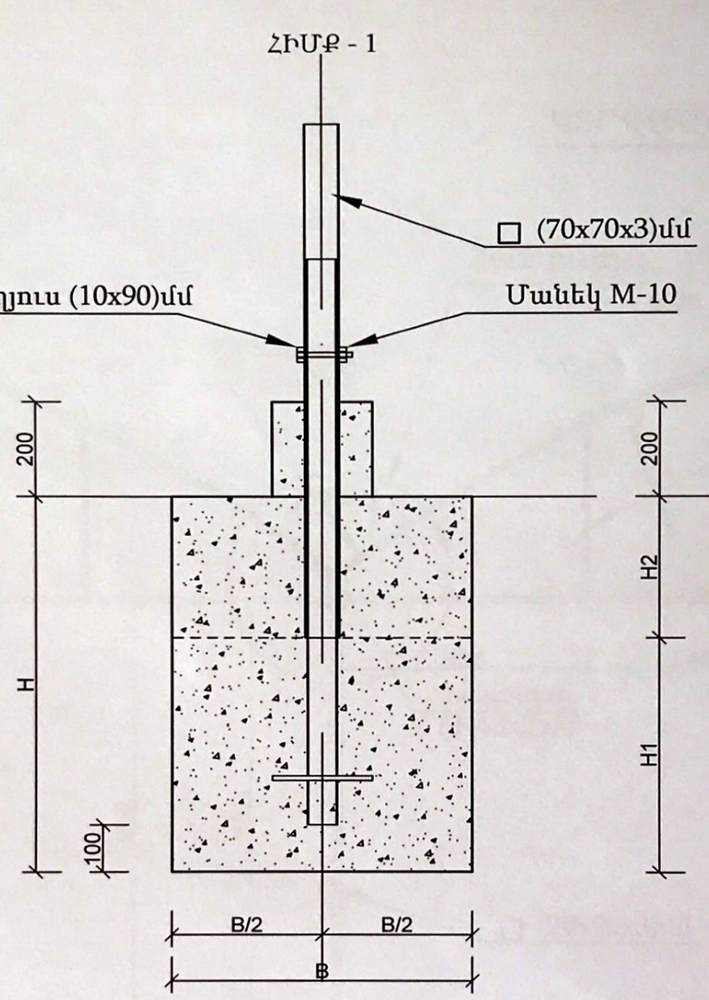

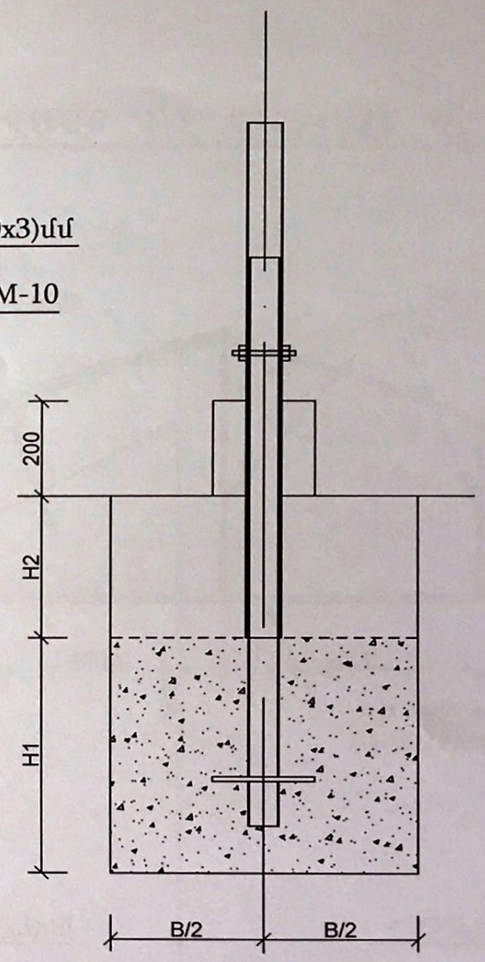

1-ԻՆ ՓՈՒԼ

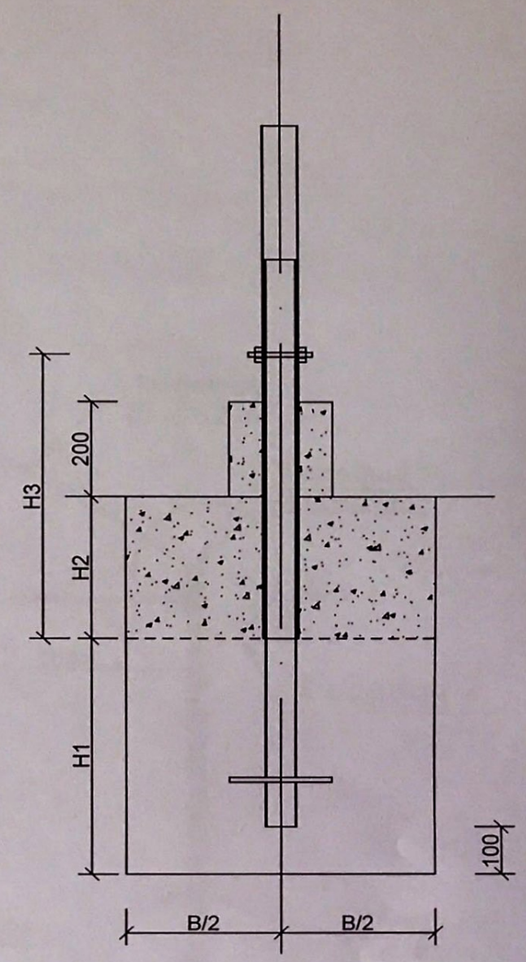

2-ՐԴ ՓՈՒԼ

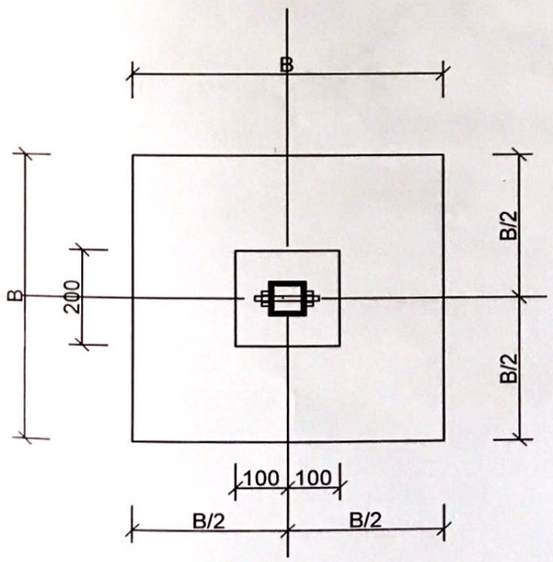

ՀԻՄՔ - 3

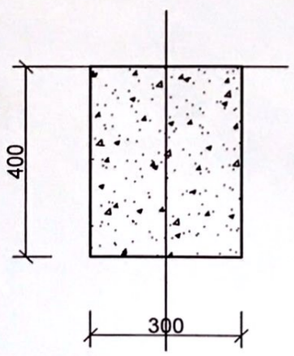

ՀԻՄՔԵՐԻ ՉԱՓՍԵՐԸ

B = 500-600 մմ
H = 700-900 մմ
H_1 = 400-600 մմ
H_2 = 300 մմ
H_3 = 600 մմ

ԾԱՆՈԹՈՒԹՅՈՒՆ - Հիմքերի բետոնացումը կատարվում է փուլերով, Բ-20 մակնիշի բետոնով:
1 - Առաջին փուլում տեղադրվում է սյան ստորին հատվածը և բետոնացվում է հիմքը H_1 բարձրությամբ:
2- Երկրորդ փուլում տեղադրվում է սյան վերին հատվածը և բետոնացվում է հիմքի մնացած հատվածը:

Պոլիէտիլենային թաղանթով բազմաթռիչք ջերմատան նախագիծ

			ՀՀ ՄԱՐԶԵՐՈՒՄ ՊՈԼԻԷԹԻԼԵՆԱՅԻՆ ԹԱՂԱՆԹՈՎ ԲԱԶՄԱԹՌԻՉՔ ՋԵՐՄԱՏԱՆ ՆԱԽԱԳԻԾ			
ՏՆՕՐԵՆ	Վ. ԱՐԱՄԱՅԻՍՅԱՆ		ՊԱՏՎԻՐԱՏՈՒ ԷԿՈՆՈՄԻԿԱՅԻ ՆԱԽԱՐԱՐՈՒԹՅՈՒՆ	Փուլ	Թերթ	Թերթեր
ՆԱԽ.ՃԱՐՏԱՐԱՊԵՏ	Հ. ՄԱՐՏԻՐՈՍՅԱՆ			ԱՆ	10	14
			Հիմքեր	«ԷՐԳԻՐ» ԲԲԸ ՊԵՏ. ԼԻՑԵՆԶԻԱ 11396		

ԿՏՐՎԱԾՔ "1-1" /ՀԱՏՎԱԾ/ Մ 1:50

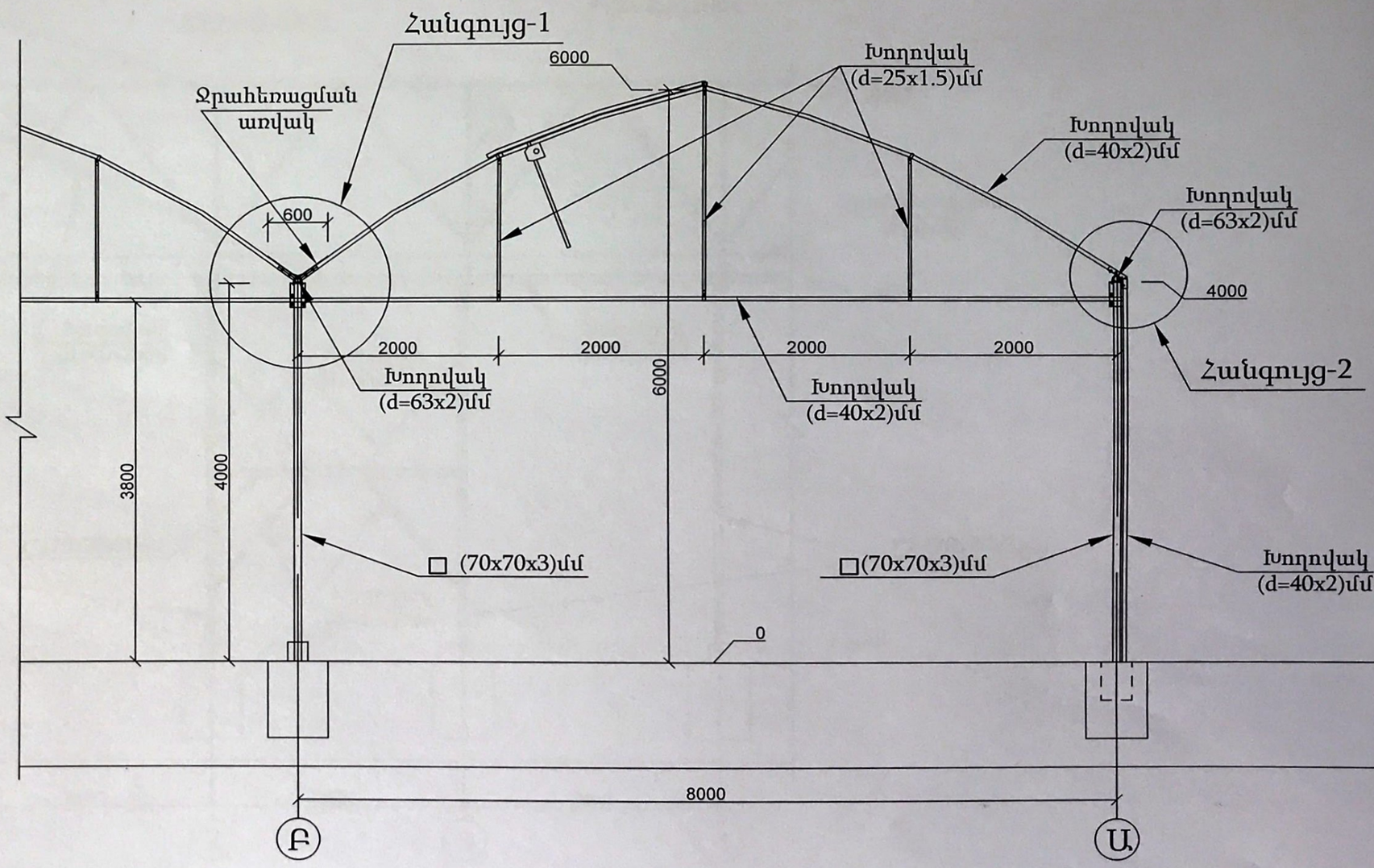

Հանգույց-2

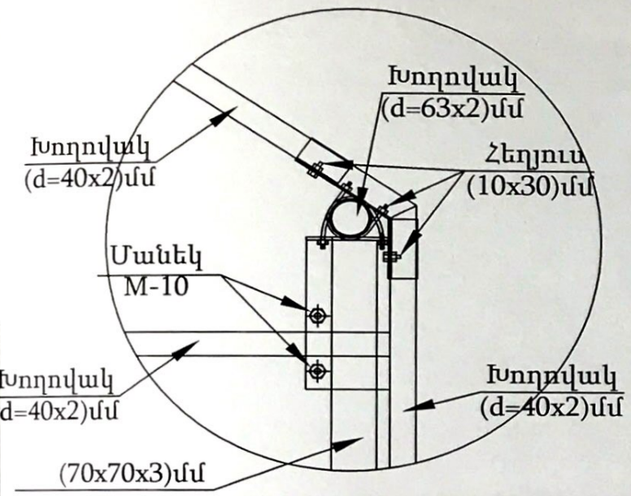

Հանգույց-1

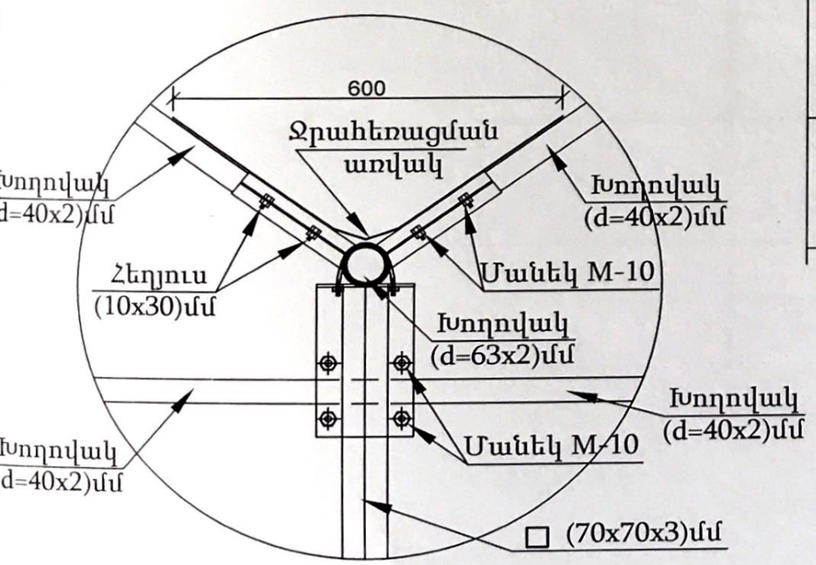

			ՀԱՅԱՍՏԱՆԻ ՀԱՆՐԱՊԵՏՈՒԹՅՈՒՆ ԳՈՐԻՍԻ ՄԱՐԶԵՐՈՒՄ ՊՈԼԻԷԹԻԼԵՆԱՅԻՆ ԹԱՂԱՆԹՈՎ ԲԱԶՄԱԹՈՒՉՔ ՋԵՐՄԱՏԱՆ ՆԱԽԱԳԻԾ				
ՏՆՕՐԵՆ	Վ. ԱՐԱՄՅԱՆ		ՊԱՏՎԻՐԱՏՈՒ ԷԿՈՆՈՄԻԿԱՅԻ ՆԱԽԱՐԱՐՈՒԹՅՈՒՆ	Փուլ	Թերթ	Թերթեր
				ԱՆ	11	14
ՆԱԽ.ՃԱՐՏԱՐԱՊԵՏ	Հ. ՄԿՐՏՉՅԱՆ		Կտրվածք 1-1 /հատված/	«ԷՐԳԻՐ» ԲԲԸ ՊԵՏ. ԼԻՑԵՆԶԻԱ 11396		

ԿՏՐՎԱԾՔ "3-3" /ՀԱՏՎԱԾ/ Մ 1:50

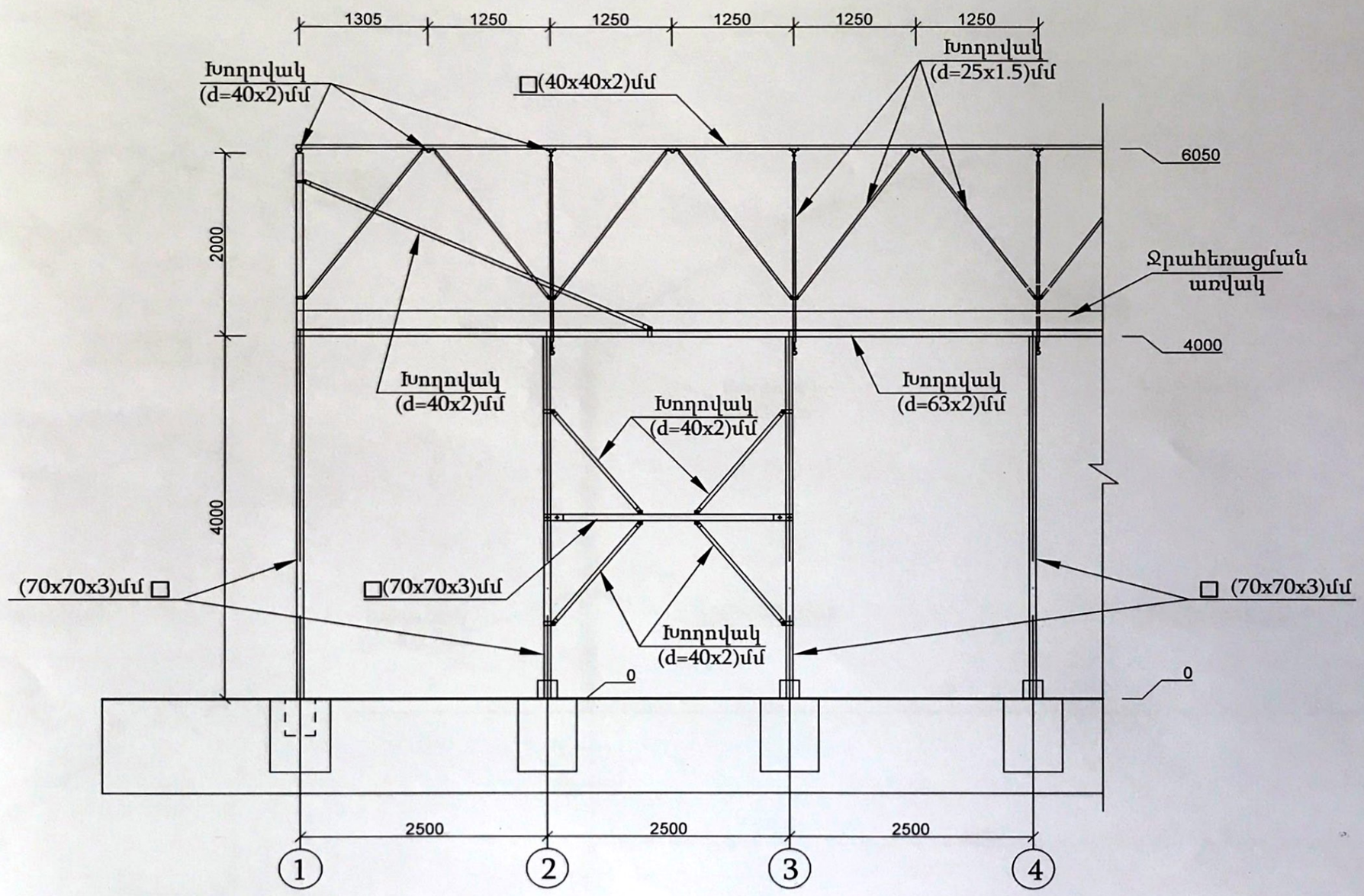

ԲԲԸ ԼՐԳԻՐ	ՏՆՕՐԵՆ	Վ. ԱՐԱՄԱՅԻԱՆ		ՀՀ ՄԱՐԶԵՐՈՒՄ ՊՈԼԻԷԹԻԼԵՆԱՅԻՆ ԹԱՂԱՆԹՈՎ ԲԱԶՄԱԹՈՒՉՔ ՋԵՐՄԱՏԱՆ ՆԱԽԱԳԻԾ		
	ՆԱԽ.ՃԱՐՏԱՐԱՊԵՏ	Հ. ՄԿՐՏՉՅԱՆ		ՊԱՏՎԻՐԱՏՈՒ ԷԿՈՆՈՄԻԿԱՅԻ ՆԱԽԱՐԱՐՈՒԹՅՈՒՆ	Փուլ	Թերթ	Թերթեր
					ԱՆ	12	14
				Կտրվածք 3-3 /հատված/	«ԷՐԳԻՐ» ԲԲԸ ՊԵՏ. ԼԻՑԵՆԶԻԱ 11396		

Հանգույց-1

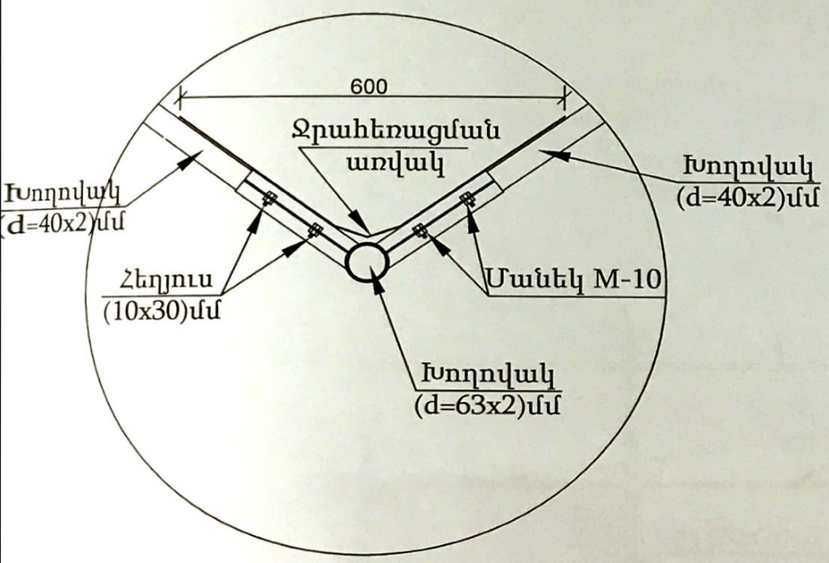

Հանգույց-1

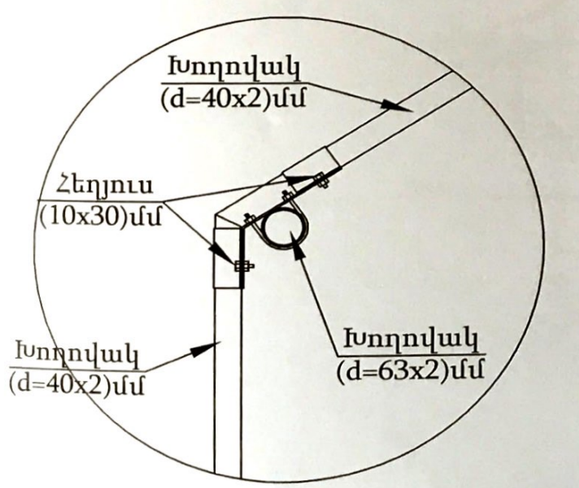

ԿՏՐՎԱԾՔ "2-2" /ՀԱՏՎԱԾ/ Մ 1:50

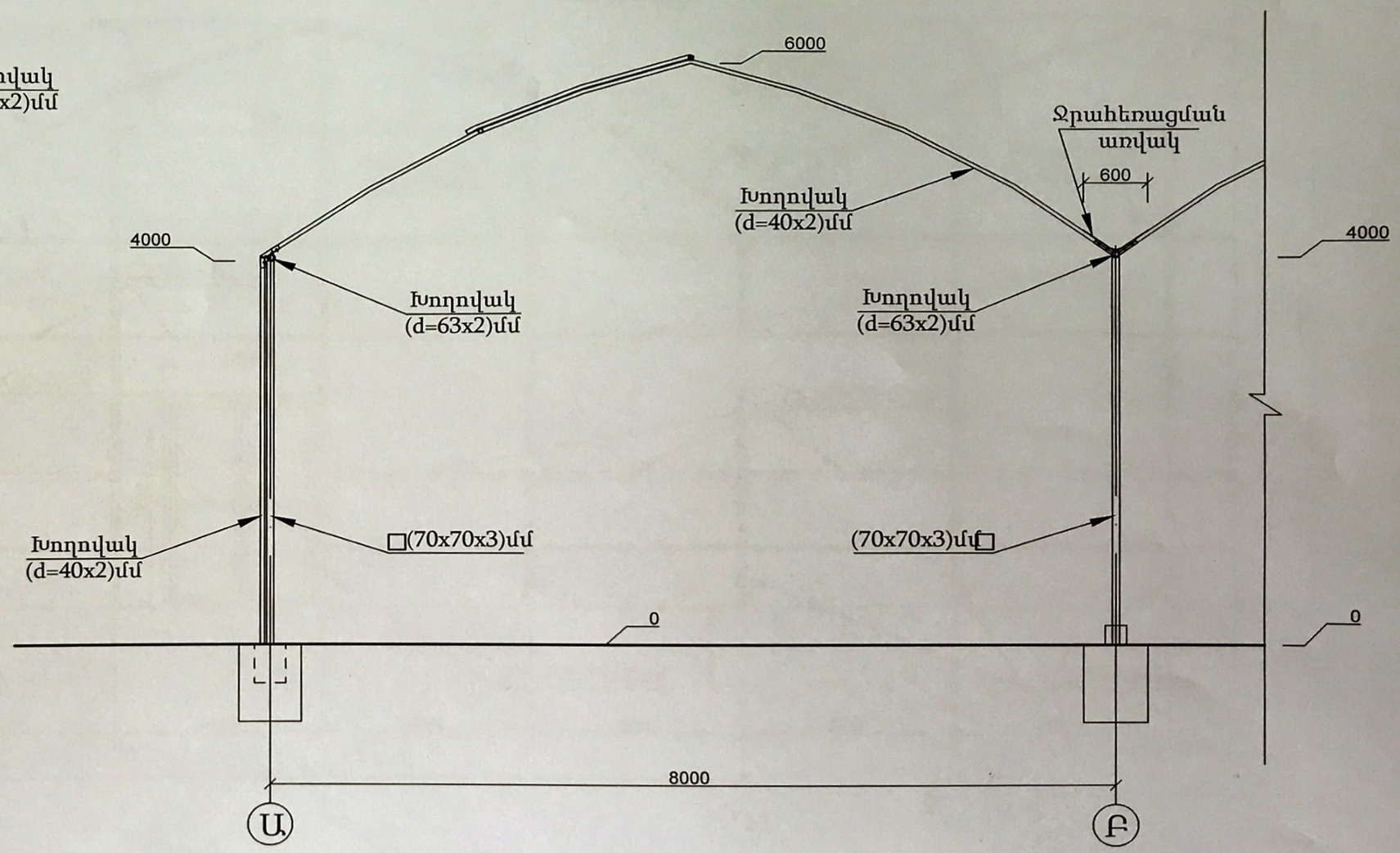

ՏՆՕՐԵՆ	Վ. ԱԲԵԼՅԱՆ		ՀՀ ՄԱՐԶԵՐՈՒՄ ՊՈԼԻԵԹԻԼԵՆԱՅԻՆ ԹԱՂԱՆԹՈՎ ԲԱՑՍԱԹՈՒՉՔ ՋԵՐՄԱՏԱՆ ՆԱԽԱԳԻԾ			
			ՊԱՏՎԻՐԱՏՈՒ ԷԿՈՆՈՄԻԿԱՅԻ ՆԱԽԱՐԱՐՈՒԹՅՈՒՆ	Փուլ	Թերթ	Թերթեր
ՆԱԽ.ՃԱՐՏԱՐՊԵՏ	Հ. ՍԱՐԳՍՅԱՆ			ԱՆ	13	14
			Կտրվածք 2-2 /հատված/	«ԷՐԳԻՐ» ԲԲԸ ՊԵՏ. ԼԻՑԵՆԶԻԱ 11396		

ՇՐՋԱՆԱԿ "1" ԱՌԱՆՑՔՈՎ /ՀԱՏՎԱԾ/ Մ 1:50

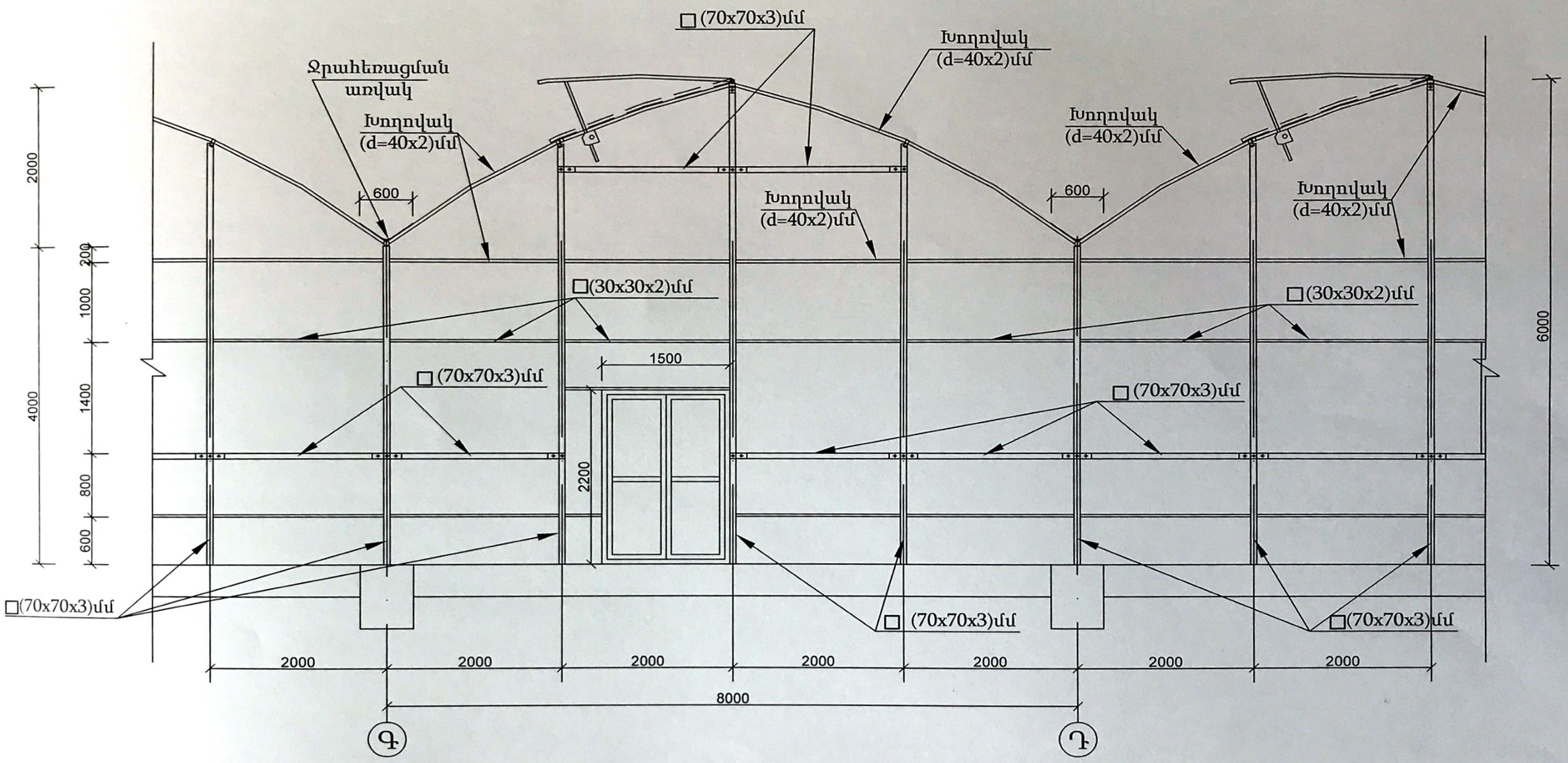

ՏՆՕՐԵՆ	Վ. ԱՐԱՄՅԱՆ		ՀԱՅԱՍՏԱՆԻ ՀԱՆՐԱՊԵՏՈՒԹՅՈՒՆ ՄԱՐԶԵՐՈՒՄ ՊՈԼԻԷԹԻԼԵՆԱՅԻՆ ԹԱՂԱՆԹՈՎ ԲԱԶՄԱԹՈՒՅՔ ՋԵՐՄԱՏԱՆ ՆԱԽԱԳԻԾ		
			ՊԱՏՎԻՐԱՏՈՒ ԷԿՈՆՈՄԻԿԱՅԻ ՆԱԽԱՐԱՐՈՒԹՅՈՒՆ	Փուլ	Թերթ	Թերթեր
ՆԱԽ.ՃԱՐՏԱՐԱՊԵՏ	Հ. ՄԿՐՏՉՅԱՆ			ԱՆ	14	14
			Շրջանակ "1" առանցքով /հատված/	«ԷՐԳԻՐ» ԲԲԸ ՊԵՏ. ԼԻՑԵՆԶԻԱ 11396		